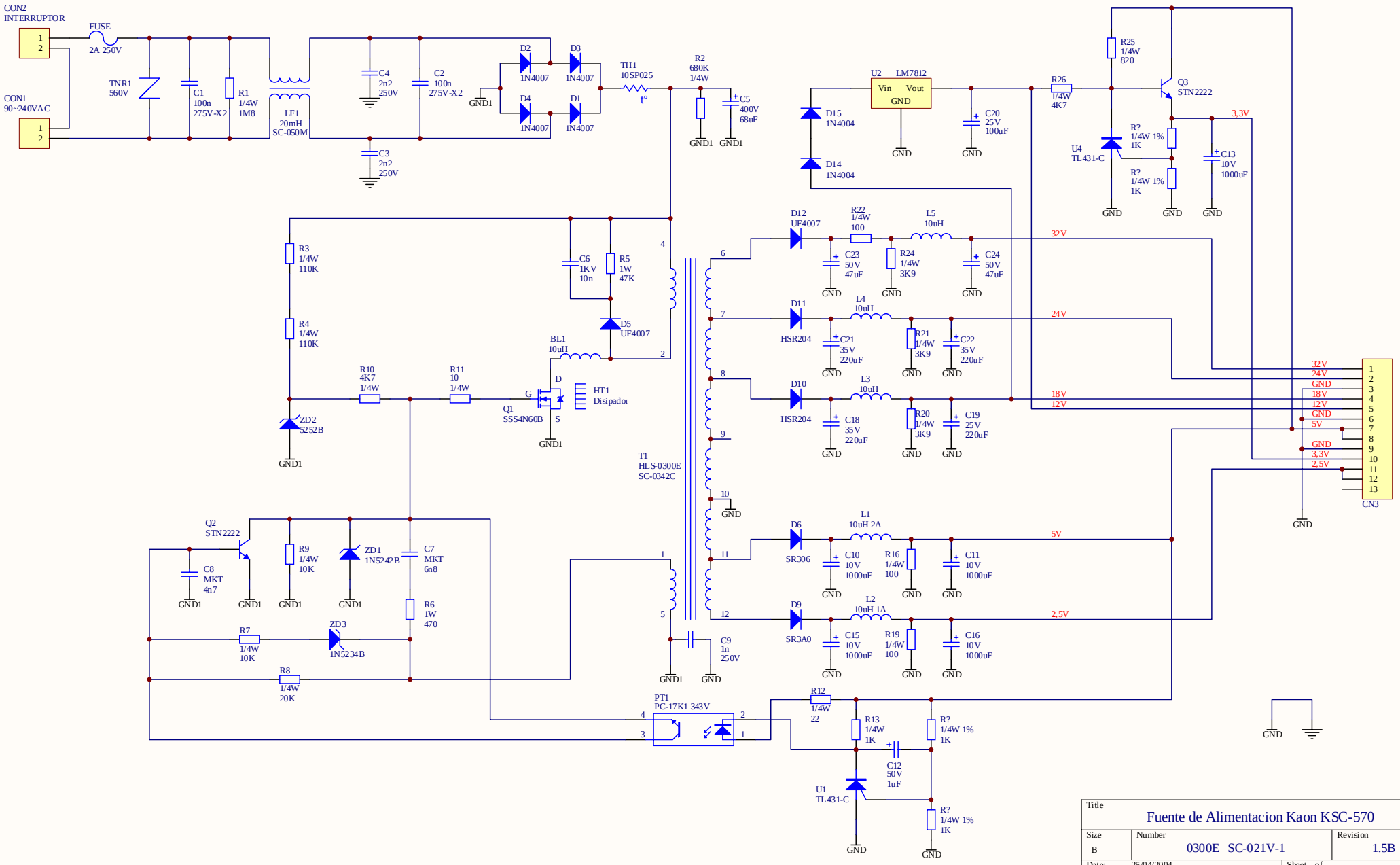
CON2
INTERRUPTOR
CON1
90~240VAC
FUSE
2A 250V
TNR1
560V
C1
100n
275V-X2
R1
1/4W
1M8
LF1
20mH
SC-050M
C4
2n2
250V
C2
100n
275V-X2
C3
2n2
250V
D2
1N4007
D3
1N4007
D4
1N4007
D1
1N4007
TH1
10SP025
t°
R2
680K
1/4W
C5
400V
68uF
GND1
U2
LM7812
Vin
Vout
GND
D15
1N4004
D14
1N4004
C20
25V
100uF
R26
1/4W
4K7
R25
1/4W
820
Q3
STN2222
U4
TL431-C
R?
1/4W 1%
1K
C13
10V
1000uF
3,3V
R3
1/4W
110K
R4
1/4W
110K
C6
1KV
10n
R5
1W
47K
D5
UF4007
BL1
10uH
R10
4K7
1/4W
R11
10
1/4W
Q1
SSS4N60B
HT1
Disipador
ZD2
5252B
T1
HLS-0300E
SC-0342C
D12
UF4007
R22
1/4W
100
L5
10uH
C23
50V
47uF
R24
1/4W
3K9
C24
50V
47uF
D11
HSR204
L4
10uH
C21
35V
220uF
R21
1/4W
3K9
C22
35V
220uF
D10
HSR204
L3
10uH
C18
35V
220uF
R20
1/4W
3K9
C19
25V
220uF
D6
SR306
L1
10uH 2A
C10
10V
1000uF
R16
1/4W
100
C11
10V
1000uF
D9
SR3A0
L2
10uH 1A
C15
10V
1000uF
R19
1/4W
100
C16
10V
1000uF
32V
24V
18V
12V
5V
2,5V
CN3
Q2
STN2222
C8
MKT
4n7
R9
1/4W
10K
ZD1
1N5242B
C7
MKT
6n8
R6
1W
470
R7
1/4W
10K
ZD3
1N5234B
R8
1/4W
20K
C9
1n
250V
PT1
PC-17K1 343V
R12
1/4W
22
R13
1/4W
1K
C12
50V
1uF
U1
TL431-C
R?
1/4W 1%
1K
Title
Fuente de Alimentacion Kaon KSC-570
Size
B
Number
0300E SC-021V-1
Revision
1.5B
Date:
25/04/2004
Sheet of
File:
C:\Proye\..\fuente de Alimentacion 570.SCHDOC
Drawn By: